Karta charakterystyki technicznej

Wieszak/wspornik ścienno-stropowy TP A2

Numery katalogowe: 6366149

Wspornik TP z zaciskami do bezśrubowego mocowania korytek siatkowych. Jeżeli wspornik jest montowany bezpośrednio na ścianie lub jest przykręcany jeden do drugiego, wówczas z uwagi na stabilność zaleca się zastosowanie elementu dystansowego DS 4.
Na wsporniku TP można bez użycia śrub mocować korytka siatkowe o oczkach w dnie 50 x 100 mm, np. typu GRL, GR i GRM.

A2	stal nierdzewna
2B	pusty, po obróbce

Dane podstawow

Numery katalogowe	6366149
Typ	TPSAG 345 A2
Oznaczenie 1	Wsporn. ścienne i sufitowe TP
Oznaczenie 2	do korytek siatkowych
Wytwórca	OBO
Wymiar	B345mm
Kolor	stal szlachetna
Materiał	stal nierdzewna 1.4301
Powierzchnia	pusty, po obróbce
Norma powierzchni	
Najmniejsza jednostka sprzedaży	1
Jednostka opakowania	Sztuk
Ciężar	61 kg
Jednostka wagi	kg/100 szt.
Ślad węglowy CO2 (GWP) od kołyski po bramę	2,9457 kg CO2e / 1 Sztuka

Karta charakterystyki technicznej

Wieszak/wspornik ścienno-stropowy TP A2

Numery katalogowe: 6366149

Wymiary

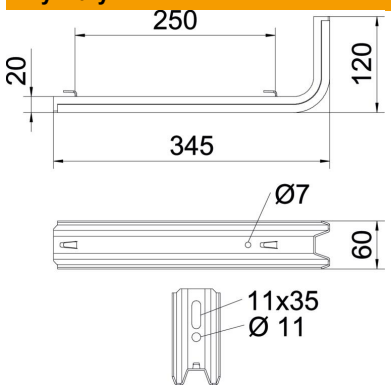

Długość	345 mm
Szerokość	60 mm
Wysokość	120 mm
Wymiar B	60 mm
Wymiar H	120 mm
Wymiar L	345 mm
Dimension W	250 mm

Dane techniczne

F w kN	0,55 kN
Podtrzymanie funkcji	brak
do szerokości maks.	300 mm
do szerokości min.	300
Stal nierdzewna, wytrawiana	brak

Obciążenie

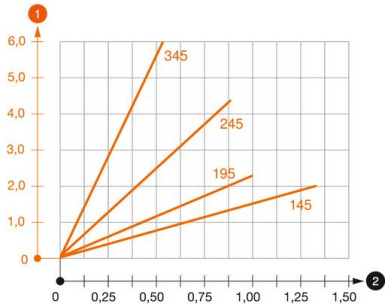

Diagram obciazenia wysiegnika TPSAG

1. Odchylenie końca wspornika przy dopuszczalnym obciążeniu wspornika
2. Dopuszczalne obciążenie wspornika w kN bez ciężaru montera
2. Odstęp pomiędzy podporami w m

Obciążenia kotew do wspornika TP

Jednostronne obciążenie wspornika	
	Maks. łączne obciąż. F w kN
	Długość wspornika w mm
F kN	<TEXT><P>145</P></TEXT>, <TEXT><P>245</P></TEXT>, <TEXT><P>345</P></TEXT>
2,4	<TEXT><P>1,50</P></TEXT>, <TEXT><P>0,90</P></TEXT>, <TEXT><P>0,55</P></TEXT>
4,3	<TEXT><P>1,50</P></TEXT>, <TEXT><P>1,20</P></TEXT>, <TEXT><P>0,80</P></TEXT>

Maks. łączne obciążenie F = ciężar kabla + koryto kablowe + uchwyt stropowy. Wartości dotyczące nośności zwiększają się kilkakrotnie w razie zastosowania w niepopękanym betonie. Podane wartości bazują na klasie wytrzymałości betonu C20/25.