# Karta charakterystyki technicznej

## Płyta podłogowa kolumny zasilajacej przemysłowej

## Numery katalogowe: 6290416

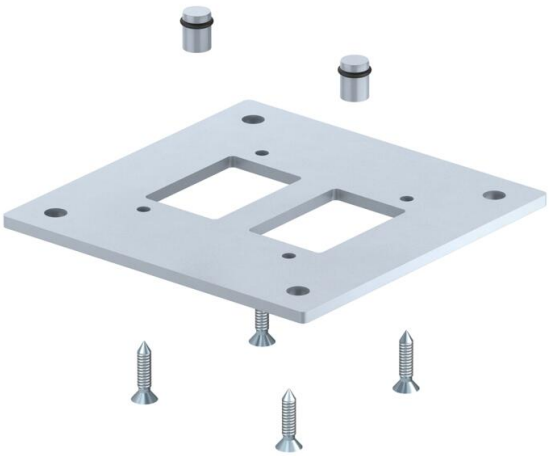

Płyta podłogowa do montażu kolumny zasilającej do podłogi. Zakres dostawy obejmuje 4 śruby mocujące do płyty podłogowej i 2 uszczelki do uszczelnienia kanałów do prowadzenia sprężonego powietrza.

St stal

FSK cynkowany taśmowo / powłoka z tworzywa sztucznego

### Dane podstawow

| | |
|---|---|
| Numery katalogowe | 6290416 |
| Typ | ISS160160BP |
| Oznaczenie 1 | Płytka podłogowa |
| Oznaczenie 2 | dla kolumny przemysłowej |
| Wytwórca | OBO |
| Wymiar | 250x250x8mm |
| Kolor | biały aluminiowy; RAL 9006 |
| Materiał | Stal |
| Powierzchnia | cynkowany taśmowo / powłoka z tworzywa sztucznego |
| Norma powierzchni | DIN EN 10346 |
| Najmniejsza jednostka sprzedaży | 1 |
| Jednostka opakowania | Sztuk |
| Ciężar | 382 kg |
| Jednostka wagi | kg/100 szt. |
| Ślad węglowy CO2 (GWP) od kołyski po bramę | 11,7156 kg CO2e / 1 Sztuka |

# Karta charakterystyki technicznej

## Płyta podłogowa kolumny zasilajacej przemysłowej

## Numery katalogowe: 6290416

### Wymiary

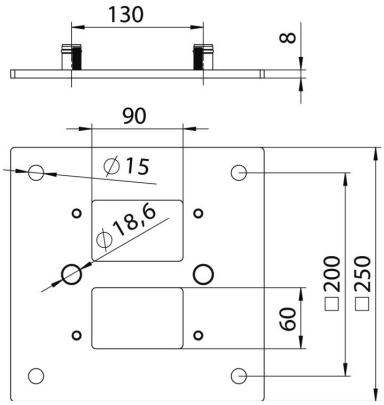


| | |
|---|---|
| Długość | 250 mm |
| Szerokość | 250 mm |
| Wysokość | 8 mm |

### Dane techniczne

| | |
|---|---|
| Ustawiane | brak |
| Bezhalogenowy | tak |
| Stopień ochrony | IP 30 |
| Odporność kod IK | IK10 |
| Zakres temperatur maks. | 60 °C |
| Zakres temperatur min. | -25 °C |